POJEZDOVÁ KLAPKA

Naše řešení umožní více možností nakládky

CZ

Vylepšený držák klapky:

- **Snadná montáž a výměna**
  (Vzpěry není již nutné před montáží stlačovat a 6 otvorů na držáku poskytuje dostatečnou rozměrovou flexibilitu pro různé kombinace plynových vzpěr a velikostí klapky.)
- **Stabilnější fixace v otevřené a zavřené poloze**

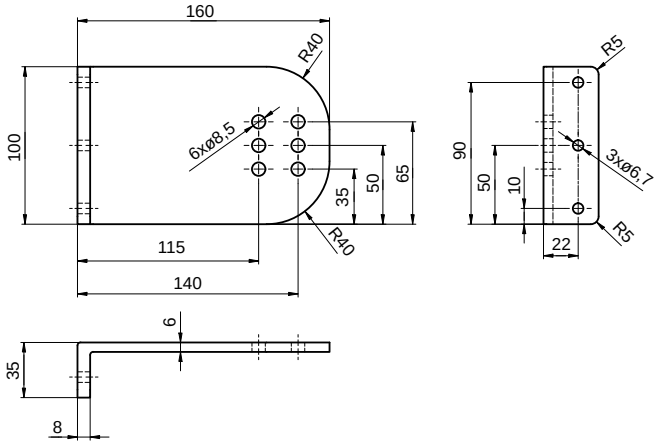

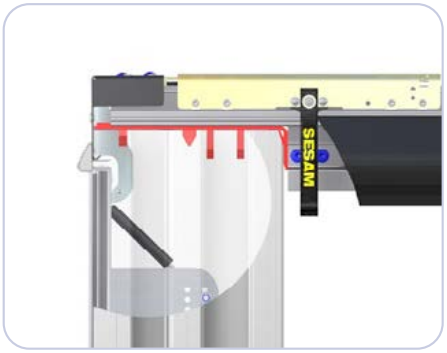

ZAVŘENO

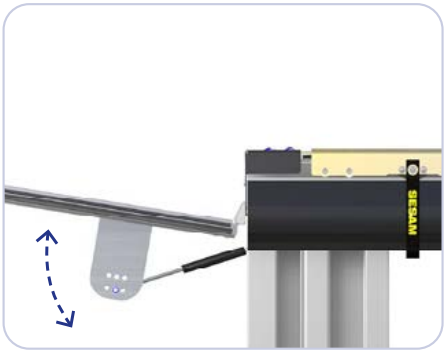

OTEVŘENÁ KLAPKA

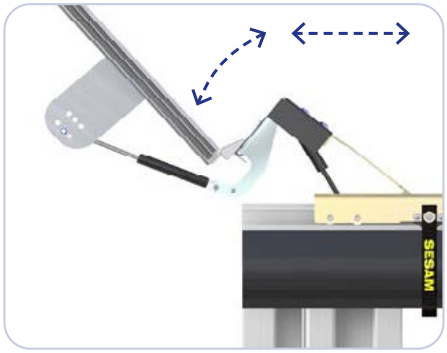

OTEVŘENÁ KLAPKA S PORTÁLEM

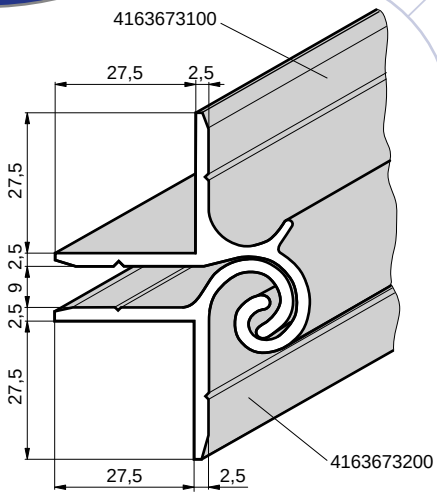

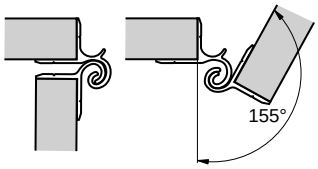

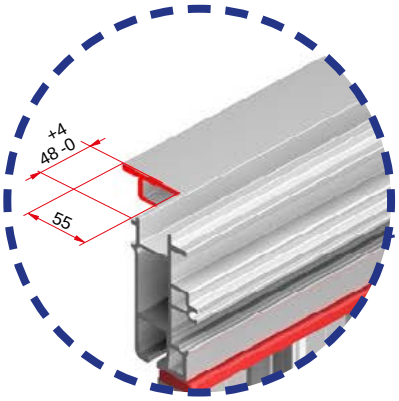

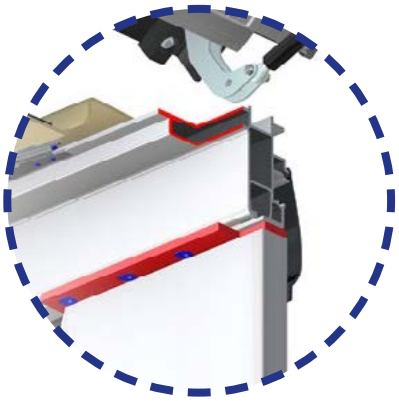

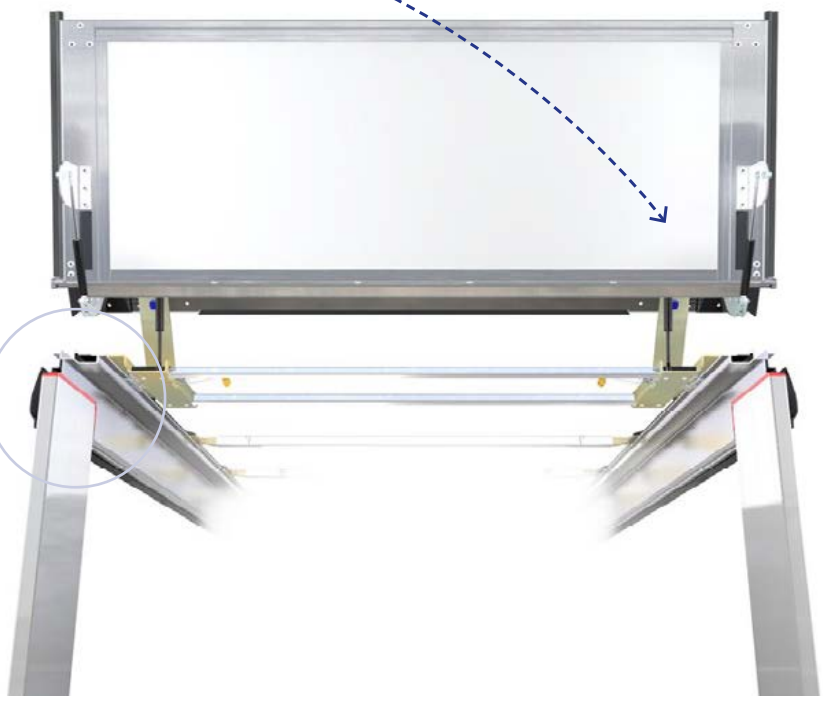

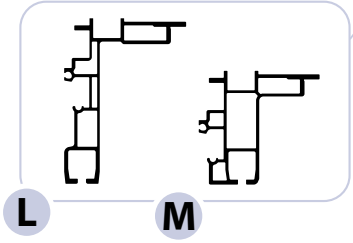

ALU-SV CZ ČESKO: Průmyslová 1445/2, 102 00 Praha 10, Tel.: +420 266 090 511