MONTAJE SOPORTE-CHASIS
MONTAGEM SUPORTE-CHASSIS
ASSEMBLY CHASSISHOOK-CHASSIS
ASSEMBLAGE SUPPORT-CHÂSSIS
MONTAGE RUNGENTASCHE-FAHRGESTELL

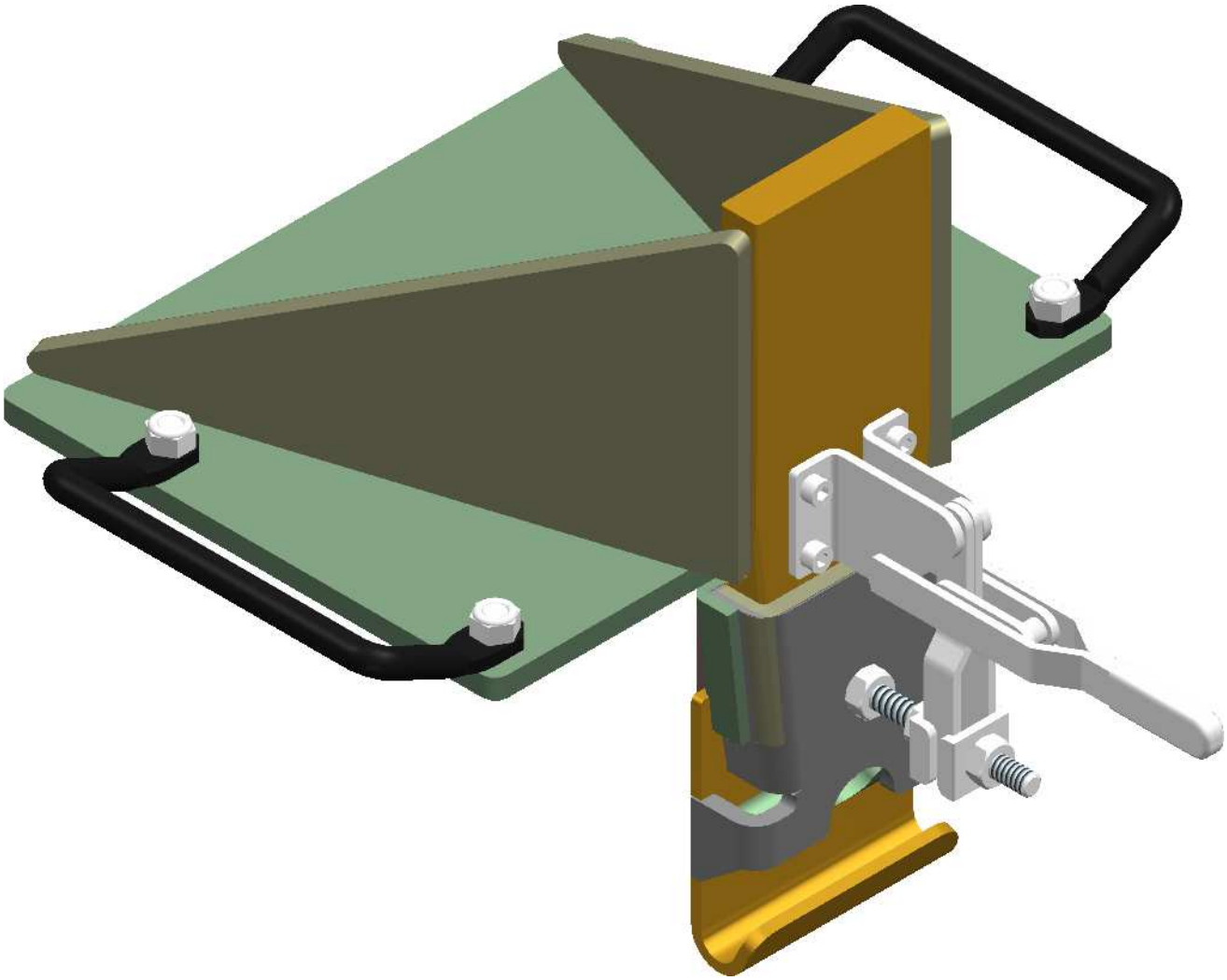

Technische Änderungen vorbehalten.

1.- *Componentes / Components / Composants / Rungenbauteile*

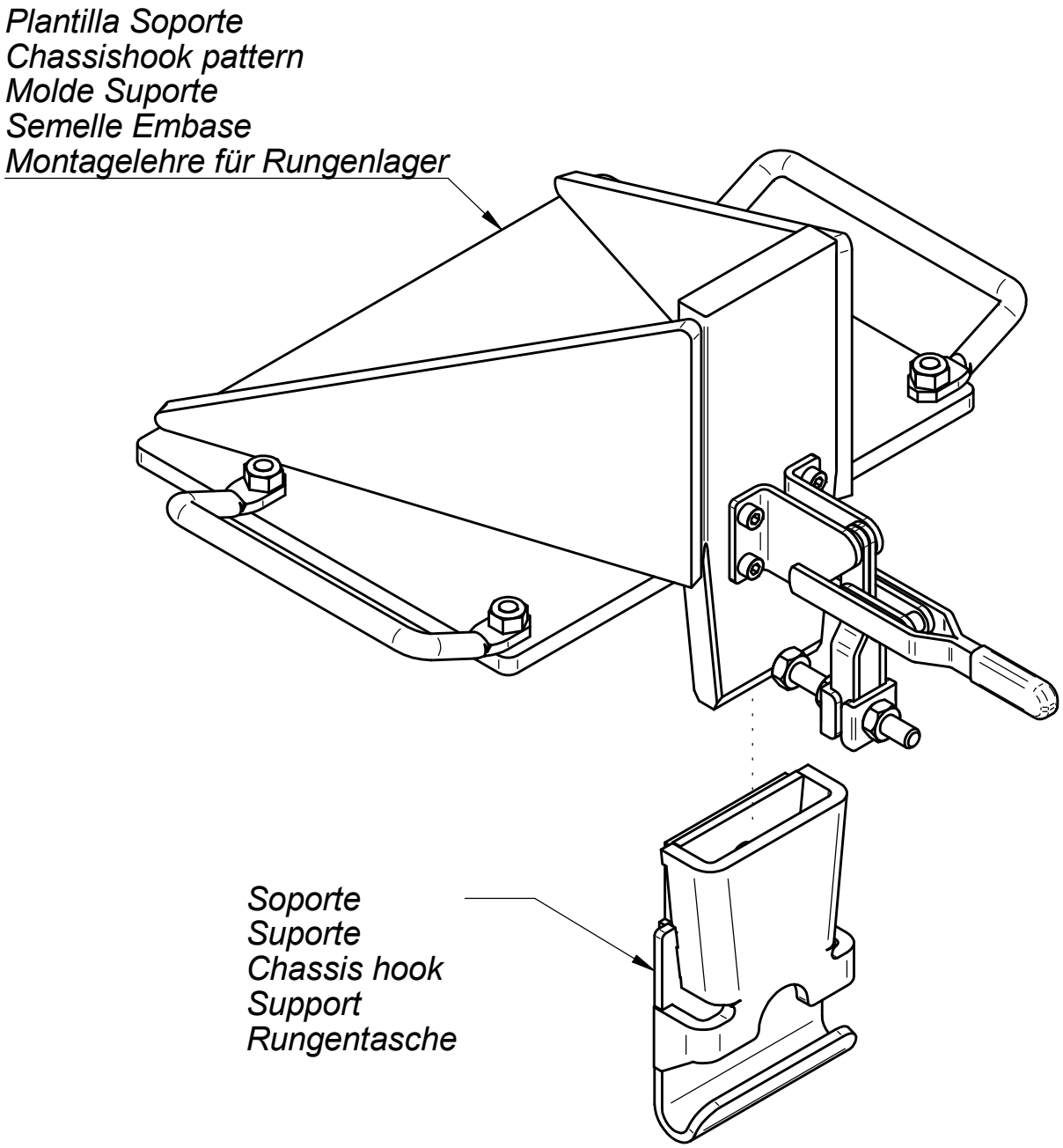

Technische Änderungen vorbehalten.

ALU-SV CZ TSCHECHIEN: Průmyslová 1445/2, 102 00 Praha 10, Tel.: +420 266 090 511

2.-

***Colocamos el soporte sobre la plantilla y lo sujetamos con el apretador.**
****Colocamos o suporte sobre el molde e sujeitamos o mesmo com o apertador.***
***Place the chassis hook on the pattern.**
****Placer le support sur la lame et le tenir avex la poignée qui serre la lame.***
****Die Rungentasche in die Lehre schieben und mit dem Halter festklemmen.***

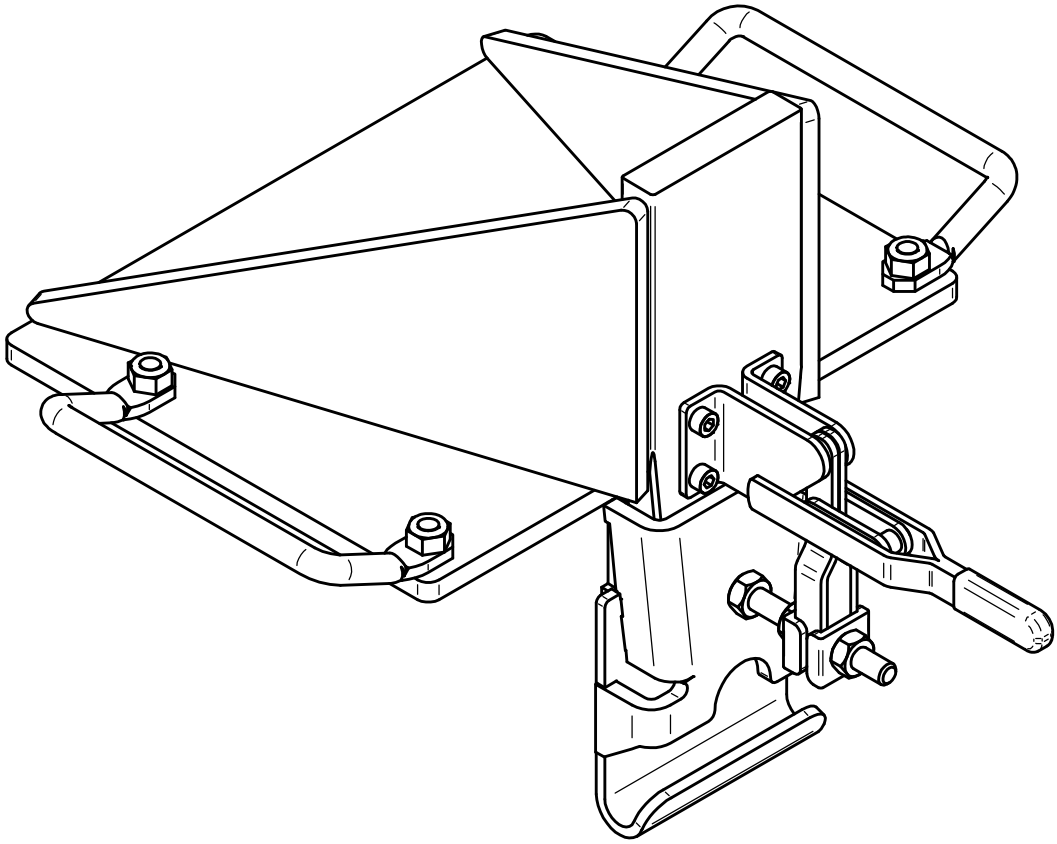

Technische Änderungen vorbehalten.

3.-

***Es recomendable puntear antes de echar los 2 cordones laterales. Ponemos un cordón de soldadura a cada lado del soporte (en el entrante que éste tiene). Soldaremos de abajo a arriba (soldadura ascendente) cargando en zig-zag entre el soporte y el chasis.**
****É recomendável pontear antes de colocar os 2 cordois laterais. Colocamos um cordao de soldadura em cada lado do suporte (na entrada que este tem). É soldado de baixo para cimea (soldadura ascendente) carregando em zig-zag entre o suporte e o chassis.***
*** Weld the chassis hook on both side (at the spare out). Then weld upwards zigzag between the chassishook and the chassis the entire spare out.**
****Il est consillé de souder le support des deux côtés. Puis souder de bas en haut chargeant en zigzag entre le support et le châssis.***
***Die Rungentasche auf beiden Seiten Punktscheweissen (an der Ausspaarung). Danach die Ausspaarung von unten nach oben zick zack zwischen Rungantasche und Fahrgestell voll durch schweissen.**

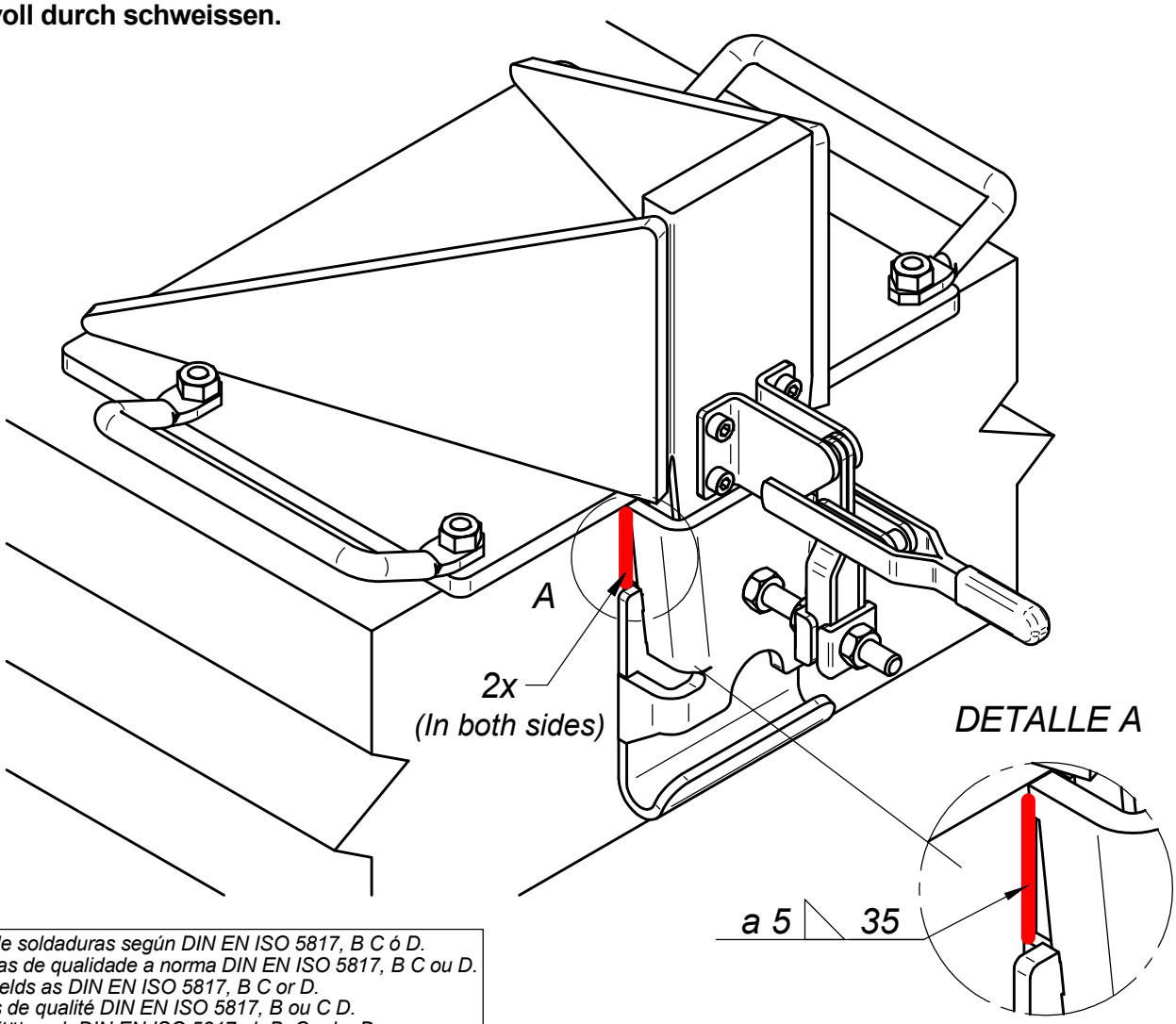

Calidad de soldaduras según DIN EN ISO 5817, B C ó D.
Soldaduras de qualidade a norma DIN EN ISO 5817, B C ou D.
Quality welds as DIN EN ISO 5817, B C or D.
Soudures de qualité DIN EN ISO 5817, B ou C D.
Nahtqualität nach DIN EN ISO 5817 ob B, C oder D.

Technische Änderungen vorbehalten.

ALU-SV CZ TSCHECHIEN: Průmyslová 1445/2, 102 00 Praha 10, Tel.: +420 266 090 511

4.-

***Soldar la parte inferior del soporte al chasis (unos 70 mm centrado).**
****Soldar a parte inferior do suporte ao chassis (Uns 70 mm centrado).***
***Weld the lower part of the chassis hook (about 70 mm centered).**
****Souder la partie inférieuredu support au châssis (cadré 70 mm).***
***Den unteren Teil der Rungentasche anschweissen (ca. 70 mm zentriert).**

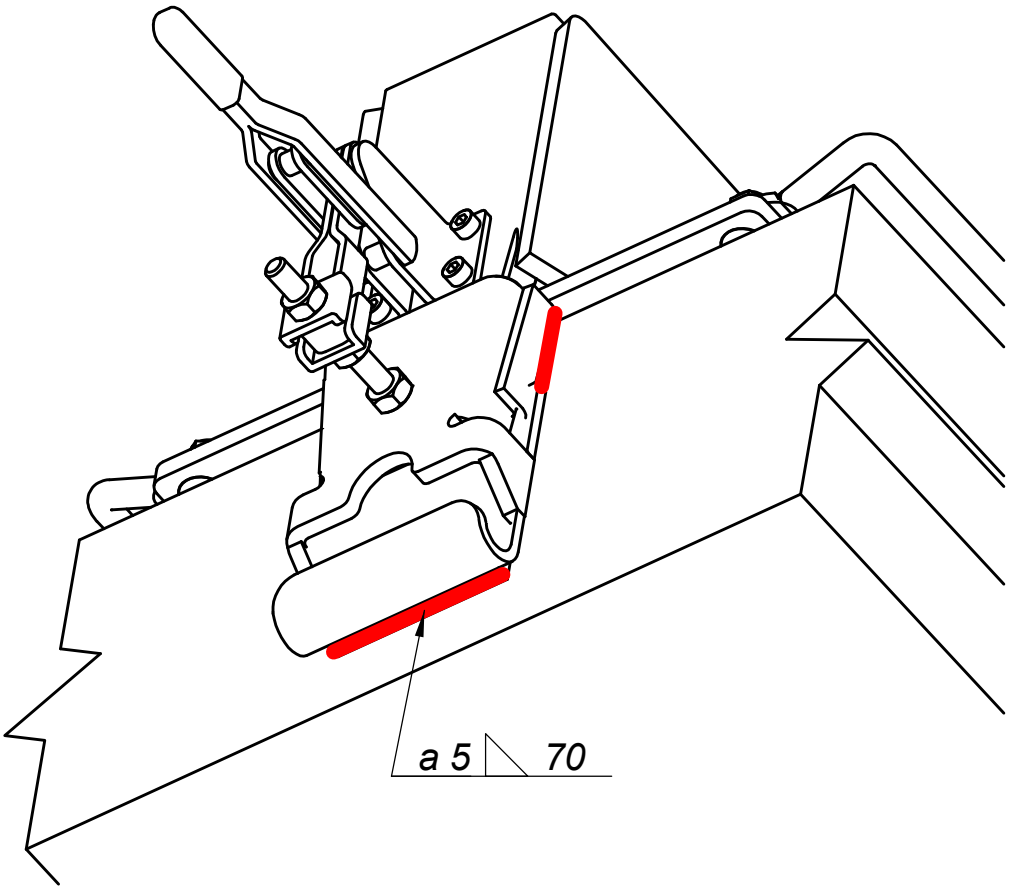

Calidad de soldaduras según DIN EN ISO 5817, B C ó D.
Soldaduras de qualidade a norma DIN EN ISO 5817, B C ou D.
Quality welds as DIN EN ISO 5817, B C or D.
Soudures de qualité DIN EN ISO 5817, B ou C D.
Nahtqualität nach DIN EN ISO 5817 ob B, C oder D.

Technische Änderungen vorbehalten.

5.-

***Quitamos la plantilla y añadimos un cordón de soldadura uniendo la parte superior del soporte con el chasis (en toda longirud del soporte sin que el cordón sobresalga por encima del chasis).**
****Retiramos o molde e juntamos um cordao de soldadura unindo a parte superior do suporte ao chassis (em todo o comprimento do suporte sem que o cordao sobressaia por em cima do chassis).***
***Remove the pattern and weld the upper part of the hook to the chassis (the whole length, without passing the hook on the sides).**
****Enlever la lame et souder la partie superieure du support au châssis (tout au long du support sans depasser le châssis).***
***Die Lehre wegnehmen und die Rungentasche oben ans Fahrgestell anschweissen. (Auf der ganzen Länge) Nicht über die Seiten schweissen.**

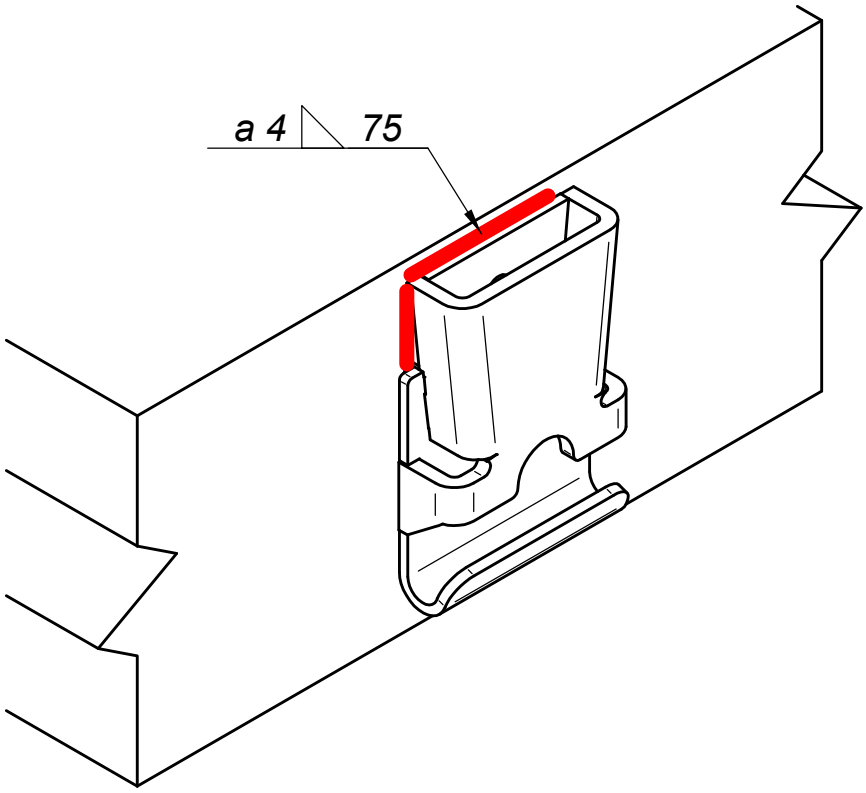

Calidad de soldaduras según DIN EN ISO 5817, B C ó D.
Soldaduras de qualidade a norma DIN EN ISO 5817, B C ou D.
Quality welds as DIN EN ISO 5817, B C or D.
Soudures de qualité DIN EN ISO 5817, B ou C D.
Nahtqualität nach DIN EN ISO 5817 ob B, C oder D.

Technische Änderungen vorbehalten.

ALU-SV CZ TSCHECHIEN: Průmyslová 1445/2, 102 00 Praha 10, Tel.: +420 266 090 511

6.- Resultado final / Résultant final / Final result / Endergbenis

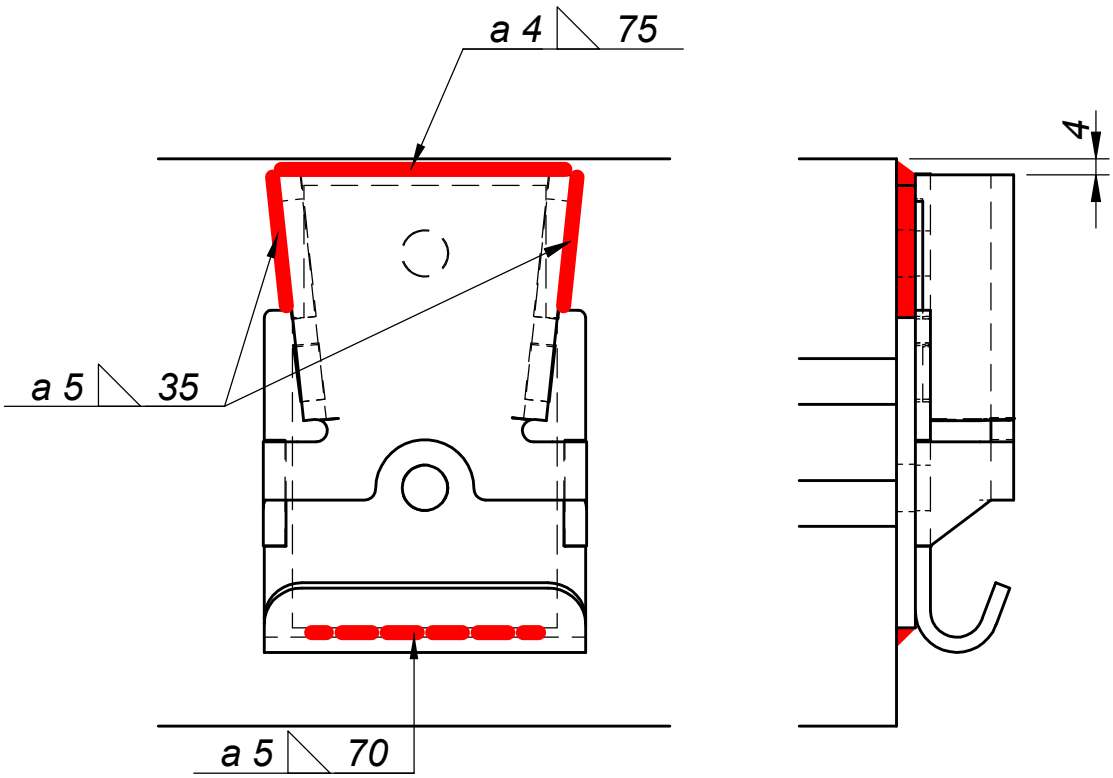

Calidad de soldaduras según DIN EN ISO 5817, B C ó D.
Soldaduras de qualidade a norma DIN EN ISO 5817, B C ou D.
Quality welds as DIN EN ISO 5817, B C or D.
Soudures de qualité DIN EN ISO 5817, B ou C D.
Nahtqualität nach DIN EN ISO 5817 ob B, C oder D.

Technische Änderungen vorbehalten.

Technische Änderungen vorbehalten.

ALU-SV CZ **TSCHECHIEN:** Průmyslová 1445/2, 102 00 Praha 10, Tel.: +420 266 090 511